Uživatelská Příručka

Průmyslové svítidlo LED

TYP: SVL-240

č. 217 19-01

Tato uživatelská příručka obsahuje:
Návod pro montáž, instalaci, uvedení do provozu, k použití, k obsluze, nastavování, údržbu a servis, demontáž, likvidaci a technické podmínky.

Obsah

Uživatelská příručka....3
Užití....3
Popis a funkce....3
Upozornění!....3
Instalace a montáž....3
Příklady instalace....4
Ovládání, nastavení....4
Návod k obsluze....4
Údržba....4
Opravy a náhradní díly....4
Dodávání, doprava a skladování....5
Požární bezpečnost, ekologie, likvidace, recyklace....5
Výrobce a servisní organizace....5
Související normy a předpisy....5
Technické parametry a vzhled....6
Základní technické parametry....6
Energetický štítek....7
Revize dokumentu....7
Vyobrazení....8
Rozměrový výkres....8
Fotografie....8

Uživatelská příručka

Součástí této uživatelské příručky je návod pro montáž, instalaci, uvedení do provozu, k použití, užití, k obsluze, nastavování, údržbu a servis, demontáž, likvidaci a technické podmínky.

Všichni pracovníci provádějící instalaci, uvedení do provozu, obsluhu, údržbu a servis musí být prokazatelně seznámení s tímto návodem na obsluhu. **Tuto příručku uschovejte pro další použití.**

Užití

- SVL-240 je LED průmyslové svítidlo s širokým spektrem využití, dále jen zařízení.
- Osvětlení výrobní haly.
- Osvětlení skladové haly.
- Sportovní haly a místnosti.
- Venkovní prostory.

Popis a funkce

- Zařízení je složeno s několika konstrukčních částí.
- Tělo zařízení – hliníkový chladič s pasivní výměnou vzduchu, barva černá.
- Napájecí spínaný proudový zdroj MEANWELL.
- LED deska s SMD3030 čipy PHILIPS.
- Kabelová vývodka s vyvedeným kabelem.
- Po přivedení napájecího napětí proběhne okamžitý start svítidla na 100% svitu LED.
- Ve zdroji je implementována základní tepelná a přepěťová ochrana.

Upozornění!

- **Při nesprávné instalaci může vzniknout nebezpečí poranění a materiální škody,**
- **Montáž a zapojení smí prokazatelně provést pouze pracovník s příslušnou elektrotechnickou kvalifikací.**
- **Jakékoliv znečištění zařízení zejména vysoká prašnost může ovlivnit životnost.**
- **Věnujte pozornost na čistotu chladících žeber.**
- **Povrchová teplota může dosáhnout hodnoty až 100°C.**
- **Nedívejte se do rozsvíceného zdroje světla.**
- **Zařízení není vhodné pro řízení jasu.**
- **Provoz ve zvýšených teplotách výrazně zkracuje životnost zařízení.**
- **Nedotýkejte se zařízení, horké povrchy.**
- **Světelný zdroj tohoto svítidla je nevyměnitelný, po skončení životnosti tohoto svítidla je nutno vyměnit celé svítidlo.**
- **Svítidlo je nevhodné pro zakrytí tepelně izolujícím materiálem**
- **Svítidlo je určeno pro pevnou instalaci.**
- **Svítidlo je určeno pouze pro instalaci mimo dosah ruky.**

Instalace a montáž

- Instalaci a montáž může provádět pouze osoba s příslušnou elektrotechnickou kvalifikaci.
- Místo pro montáž zařízení vyberte tak, aby se minimalizovaly otřesy, mechanická namáhání, rušivá elektromagnetická pole a výboje, teplotní, větrné, prachové a vlhkostní podmínky.
- Před použitím ověřte stav napájecí kabeláže a jeho jištění, těsnost kabelové vývodky a izolační stav vedení.
- Instalace zařízení musí být v souladu s touto uživatelskou příručkou, platnými předpisy a

normami,
- Zařízení obsahuje spínaný zdroj, při větším množství zařízení na jedné fázi doporučujeme postupné zapínání nebo rozložení do více fází.
- V případě ohrožení přepětím v napájecí síti doporučujeme použít přepěťovou ochranu, např SALTEK DA-320-led, C14785
- Přívodní kabel nesmí být namáhán na tah ani na krut.
- Uchycení vyz. následující obrázky musí být dostatečně mechanicky pevné tak aby vydrželo namáhání hmotností zařízení a případně i namáhání způsobené dalšími silami, jako jsou vítr, námraza, usedající ptactvo...
- Zařízení se nesmí přikrývat a umisťovat tak, kde by bylo bráněno volnému pohybu vzduchu kolem zařízení a tím docházelo k omezování chlazení okolním vzduchem.

Příklady instalace

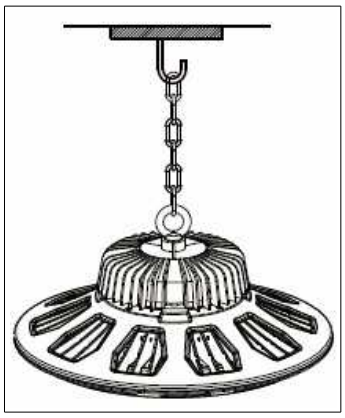

Na řetěz.

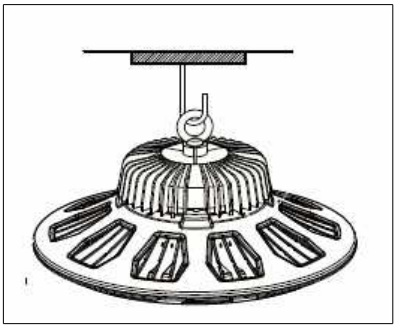

Na oko.

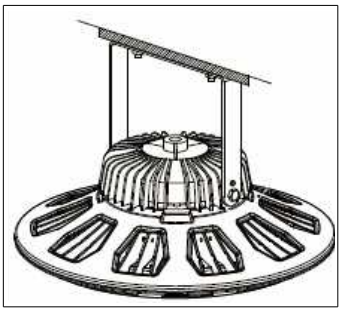

Na pevné kotvy.

Ovládání, nastavení

- Zařízení je určeno k okamžitému svitu bez možnosti regulace a řízení jasu.
- Po přivedení napájecího napětí proběhne okamžitý start svítidla na 100% svitu LED
- U zařízení nelze řídit jas.

Návod k obsluze

- Nedotýkejte se zařízení, horké povrchy.
- Zařízení nevyžaduje obsluhu při provozu.
- Zařízení nemá žádné ovládací prvky pro obsluhu.
- Pro správnou funkčnost a zajištění jeho bezpečnosti zařízení provádějte prokazatelně jeho pravidelnou kontrolu.

Údržba

- Čištění se provádí ve vypnutém stavu svítidel a jejich vychladnutí na okolní teplotu.
- Provádějte čištění svítidla a chladících žeber a všech ploch
- Z povrchu odstraňte prach a veškeré nečistoty tkaninou, štětcem, smetákem případně stlačeným vzduchem
- Sklo ošetřete pouze suchou tkaninou
- Další nutné očištění povrchu proveďte navlhčenou tkaninou čistou vodou.

Opravy a náhradní díly

- Svítidlo je neopravitelné, v případě poruchy je nutno jej vyměnit za nové.

Dodávání, doprava a skladování

Objednací kód:

SVL-240

Součástí dodávky je:
Tato uživatelská příručka
Vlastní výrobek

Zařízení se dodává v kartónové krabici.
Při přepravě všech dílů je třeba minimalizovat otřesy a nárazy. Skladování v suchých prostorách při teplotě 0 až 40°C v jedné vrstvě.

Požární bezpečnost, ekologie, likvidace, recyklace

- Nevystavovat otevřenému ohni, při spalování vznikají škodlivé látky.
- Správným používáním při provozu nepůsobí škodlivě na své okolí a ekologii.
- Po ukončení doby života výrobek vraťte výrobci na zlikvidování. Adresa je uvedena v tomto dokumentu.

- Elektrické a elektronické vybavení nesmí být po skončení životnosti likvidováno jako běžný komunální odpad. Produkt musí být předán na příslušné sběrném místě ke správnému zpracování, regeneraci a recyklaci elektrického a elektronického vybavení.
- Podrobnější informace o sběrném místě a recyklaci tohoto produktu si vyžádejte od místních úřadů, podniku zabývajícího se likvidací komunálních odpadů ve vašem místě nebo u obchodníka, kde jste produkt zakoupili.

Výrobce a servisní organizace

- ZAM - SERVIS s.r.o. Křišťanova 1116/14, 702 00 Ostrava - Přívoz, tel: 556 685 111
- e-mail: zam@zam.cz

Na zařízení bylo vystaveno prohlášení o shodě.

Související normy a předpisy

EN 60598-1:2015

EN 60598-2-1:1989

EN 62031:2008+A1:2013+A2:2015

EN 62471:2008

EN 62493:2015

EN 61547: 2009

EN 55015:2013+A1:2015

EN 61000-3-2:2014

EN 61000-3-3:2013

Nařízení vlády č. 117/2016 Sb.

Nařízení vlády č. 118/2016 Sb.

Nařízení vlády č. 481/2012 Sb.

Technické parametry a vzhled

Základní technické parametry.

Krytí	IP 65
Mechanická odolnost	IK08
Rozměry včetně vývodek	400x195 mm
Hmotnost celková	7,2 kg
Max. průřez připojovacích vodičů	plný vodič 2,5mm^2, slaněný vodič 1,5mm^2
Průměr kabelu ve vývodce	6 až 12mm
Příkon	240W
Napájecí napětí	110 až 240V AC 50Hz
Proudový odběr, typický	1,3 A / 230 V AC
Třída ochrany	I
Teplota okolí ta	-30°C až +50°C
Okolní vlhkost	20 až 95% RH, bez kondenzace
Maximální povrchová teplota Tc / Ta	100°C / 50°C
Materiál tělesa, krytu	Slitina hliníku
Doporučené max. předjištění	B 16 A
Maximální počet zařízení na jednom jističi 16A	charakteristika B, 2 kusy charakteristika C, 3 kusy
Unikající proud	cca 0,75 mA
Startovní proud, studený start	75A(twidth=680µs measured at 50% Ipeak) at 230VAC
Označení připojovacích vodičů	fáze, L: černý nebo hnědý střední vodič. nulák, N: modrý ochranný vodič, PE: zelenožlutý
Napájecí zdroj	Meanwell
LED SMD 3030	PHILIPS
Úhel svitu	120°
Účinnost	>87%
Světelný tok	129 LmW
Barva světla	5700 K
Podání barev CRI	>80Ra
Power factor	>0,95
Životnost LED, Ta=25°C	50 000 hodin

Třída energetické účinnosti	A++
Vážená spotřeba energie	240 kW / 1000 h

Energetický štítek

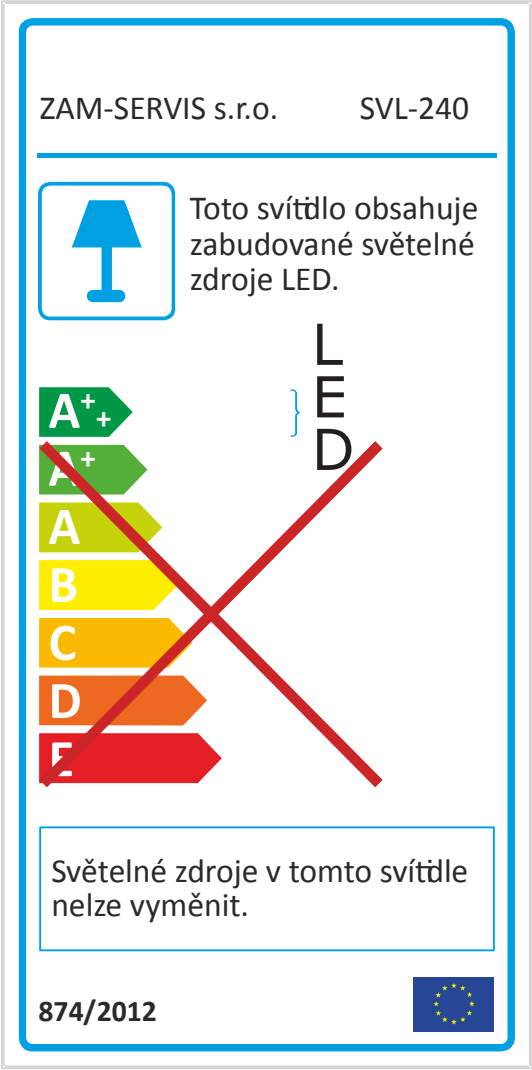

Revize dokumentu

9.10.2017	První vydání

Vyobrazení

Rozměrový výkres

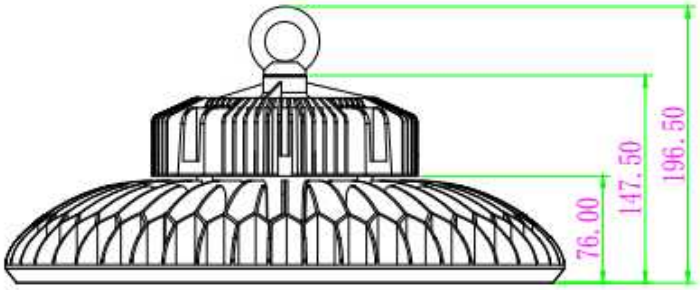

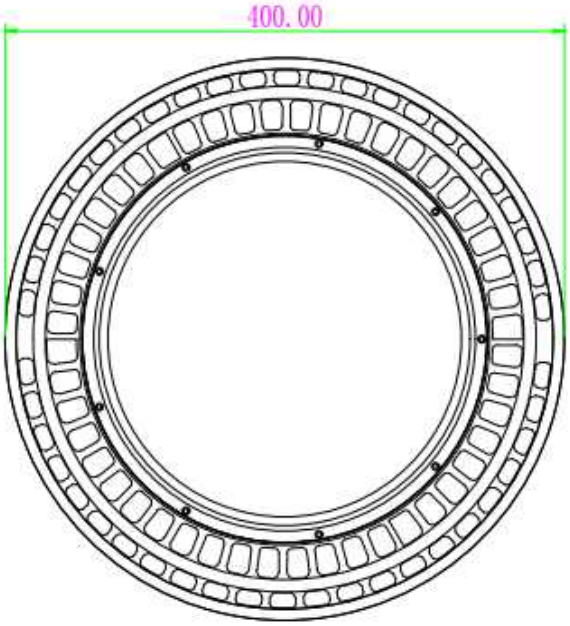

Mechanické rozměry SVL-240

Fotografie